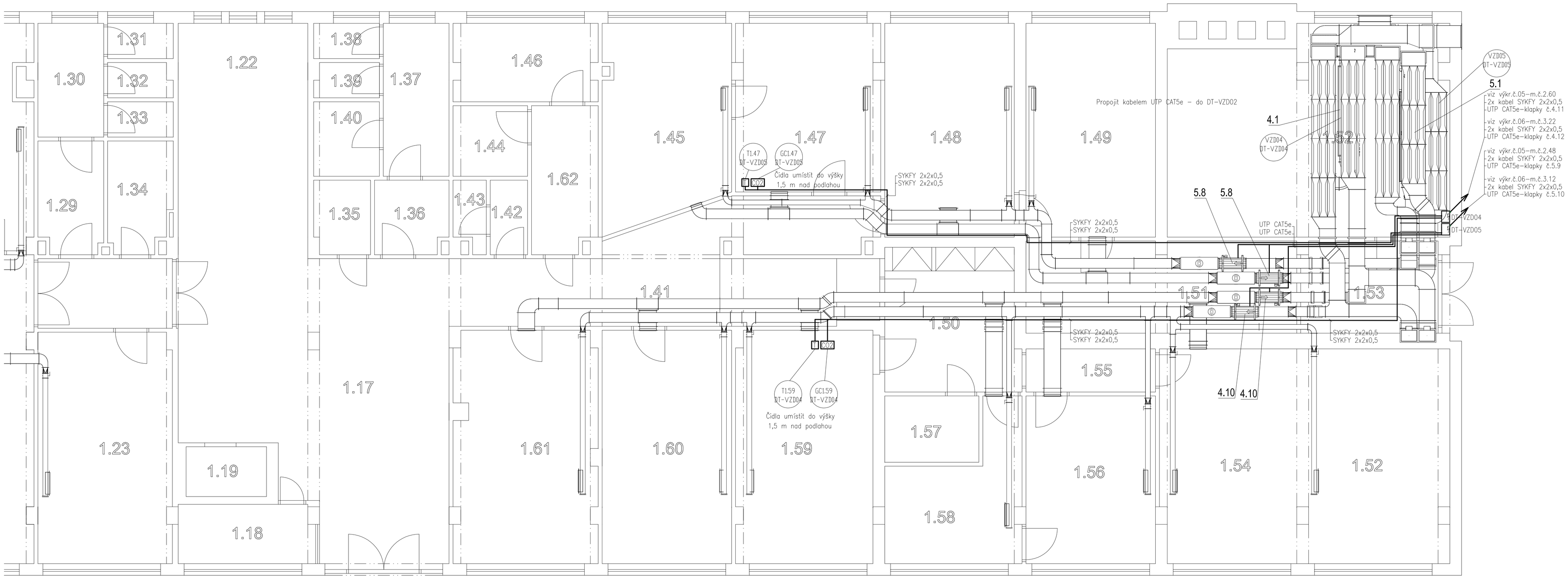

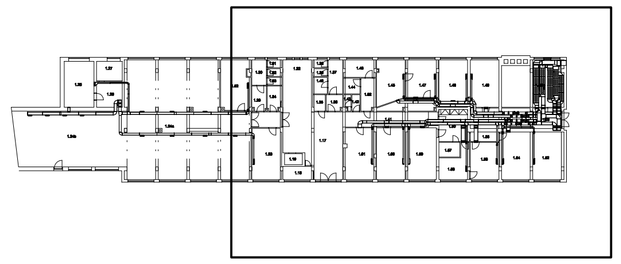

ZAŘÍZENÍ č.4 (VZD4)

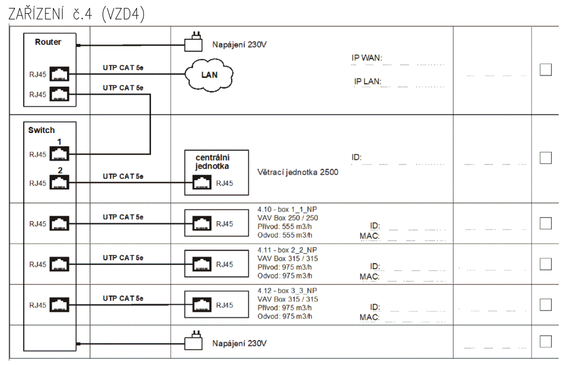

ZAŘÍZENÍ č.5 (VZD5)

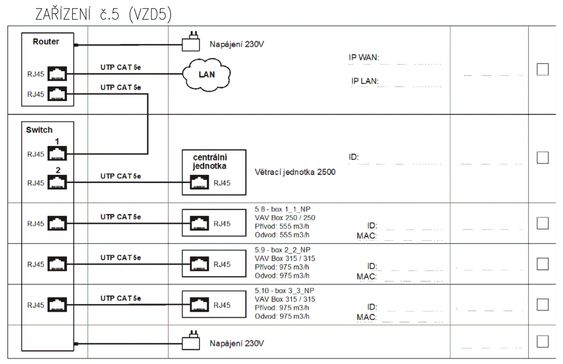

Nap. 230V
UTP CAT5e – LAN

Vysvětlivky :

R_1 — Router_č.zařízení

Sw1 — Switch_č.zařízení

Smart box – zavěšený pod stropem

Smart box – zavěšený svisle na stěně

Digitální regulace Smart boxů

Vzduchotechnická jednotka

VZT02 — Označení zařízení
DT-VZT02 — Identifikace příslušného rozvaděče (do/ze kterého je zařízení připojeno)

KRESLIL		HIP	
VYPRACOVAL	Ing. Zdeněk Zikán		
ZODP.PROJEKT.	Ing. Zdeněk Zikán		
KRAJ	Středočeský	MÍSTO	Lysá nad Labem
INVESTOR	MÚ Lysá nad Labem, Husovo nám. 23/1, PSČ 289 22		
STAVBA	Budova městského úřadu Husovo nám. 23/1, 289 22 Lysá nad Labem		
OBJEKT PROVOZNÍ SOUBOR	VZDUCHOTECHNIKA - MaR		
NÁZEV	Půdorys 1.NP - severní část		

Jan HONIG
Lipinka 22, 783 83 Troubelice
Inženýrsko - investorská činnost

DATUM	04/2019	STUPEŇ	DPS
ZAK. ČÍSLO			
GENER. PROJEKTANT			
FORMÁT	8 x A4	MĚŘÍTKO	1 : 50
ARCH.ČÍSLO		POŘAD. Č.	04
POČET LISTŮ		LIST Č.	